stupeň dokumentace:	DOKUMENTACE PRO STAVEBNÍ POVOLENÍ A PROVEDENÍ STAVBY
část dokumentace: D.1.1	ARCHITEKTONICKO STAVEBNÍ ŘEŠENÍ

hlavní architekt ateliéru :	hlavní inženýr projektu:	zodpovědný projektant:	projektant:
Ing. arch. Pavel LEJSEK	Ing. Martin LIŠKA	Ing. Pavel Vinický	Ing. Pavel Vinický

ŠUMAVAPLAN
spol. s r.o., Krátká ul. 98/III, SUŠICE

stavebník : Město Horažďovice, Mírové náměstí č.p.1, 341 01 Horažďovice

místo stavby : parcela č. 1153/9, 1153/4, 2706/4, 2660/7, 2660/25, 2660/26, 2660/27, 2660/33 a st. 1067 v k. ú. Horažďovice

název akce:

DOMOV PRO SENIORY HORAŽĎOVICE

formát :	20 A4
datum :	ČERVEN 2017
stupeň PD :	DPS
číslo zakázky :	15/15/DPS
archivní číslo :	02/16/DPS
archiv PC :	DD HD_PSV_DSP_DPS

výkres :

ZÁMEČNICKÉ VÝROBKY

měřítko :	č. výkresu :
1:50	D.1.1.39

OZNAČENÍ:	název výkresu: ZÁMEČNICKÉ VÝROBKY		
	schéma (při pohledu z venkovní strany), rozměr:	popis:	KS
Z/01	VĚTRACÍ DVEŘE		1

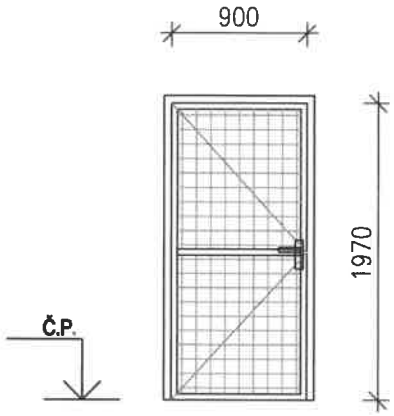

KONSTRUKCE

RÁM DVEŘÍ Z JEKLU 40x40x3, VÝPLŇ Z TAHOKOVU TL. 2 MM, S OKY CCA 30x15 MM
TAHOKOV PŘIVAŘEN DOVNITŘ RÁMU
NA RÁM PŘIVAŘENY ZÁVĚSY

ZÁRUBEŇ

OCELOVÁ ZÁRUBEŇ, URČENÁ PRO ZAZDĚNÍ DO ZDĚNÉ STĚNY
OBVODOVÉ GUMOVÉ TĚSNĚNÍ
ŠÍŘKA ZÁRUBNĚ PODLE ŠÍŘKY STĚNY POPŘ. ŠÍŘKY ZÚŽENÉHO OSTĚNÍ

ZÁMEK

BEZPEČNOSTNÍ VLOŽKOVÝ ZÁMEK V SYSTÉMU GENERÁLNÍHO KLÍČE
SOUČÁSTÍ DODÁVKY PRVKŮ I NÁVRH A ZPRACOVÁNÍ SYSTÉMU GENERÁLNÍHO KLÍČE

KOVÁNÍ

STANDARDNÍ KOVÁNÍ S KLIKOU Z OBOU STRAN, CELÉ KOVÁNÍ NEREZOVÉ
TYP, BARVU A TVAR KOVÁNÍ NUTNO NECHAT ODSOUHLASIT ARCHITEKTEM
A INVESTOREM PO PŘEDLOŽENÍ VZORKŮ V RÁMCI AD

PRÁH

PODLAHOVÁ HLINÍKOVÁ PŘECHODOVÁ LIŠTA TL. MIN 3 MM, ŠÍŘKA 30 MM, DÉLKA PODLE OTVORU

POVRCHOVÁ ÚPRAVA

POVRCHOVÁ ÚPRAVA DVEŘÍ – PRÁŠKOVÁ VYPALOVANÁ BARVA V ODSTÍNECH VZORNÍKU RAL
ZÁRUBEŇ BUDE OPATŘENA 2x ZÁKLADNÍM A 2x KRYCÍM NÁSTŘIKEM, KONKRÉTNÍ POVRCHOVÁ ÚPRAVA A BAREVNOST BUDE URČENA V RÁMCI AD
KOVÁNÍ DVEŘÍ NEREZOVÉ – BROUŠENÁ NEREZ

POZNÁMKY

PŘESNÝ TYP PROFILŮ, POVRCHOVÉ ÚPRAVY, BAREVNOSTI, KOVÁNÍ A OSTATNÍCH PRVKŮ BUDE
SPECIFIKOVÁN ARCHITEKTEM A STAVEBNÍKEM NA ZÁKLADĚ PŘEDLOŽENÝCH VZORKŮ V RÁMCI AD

VÝSLEDKEM DODÁVKY MUSÍ BÝT KOMPLETNĚ FUNKČNÍ PRVEK, KTERÝ MUSÍ VYHOVOVAT VŠEM
POŽADAVKŮM NA DANÝ PROVOZ(TUHOST PRVKU, CHEMICKÁ A MECHANICKÁ ODOLNOST, NEZÁVADNOST, ...)

PŘED VÝROBOU PRVKŮ BUDE ZPRACOVÁNA KOMPLETNÍ DÍLENSKÁ DOKUMENTACE, KTERÁ BUDE PŘEDLOŽENA PROJEKTANTOVI K ODSOUHLASENÍ

OZNAČENÍ:	název výkresu: ZÁMEČNICKÉ VÝROBKY		
	schéma (při pohledu z venkovní strany), rozměr:	popis:	KS
Z/02	**POKLOP 600x1000 NA REVIZNÍ ŠACHTU**		17

PŮDORYS

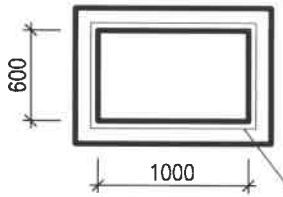

ZABETONOVANÝ VNĚJŠÍ RÁMEČEK Z L 40x40x4

VELIKOST POKLOPU 600x1000 MM

VÝZTUŽNÁ PÁSKOVINA
P 30x5

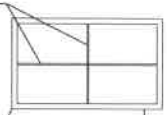

VNITŘNÍ RÁMEČEK Z L 35x35x4

S NALOŽENÝM PLECHEM P3 CELOPLOŠNĚ – NA PLECH NALEPENA
PODLAHOVÁ NÁŠLAPNÁ VRSTVA MÍSTNOSTI
PROVEDENÁ OKA PRO MOŽNOST VYJÍMÁNÍ
ŘEŠENÍ PŘEDLOŽÍ DODAVATEL AD K ODSOUHLASENÍ

ŘEZ

ZABETONOVANÝ VNĚJŠÍ RÁMEČEK Z L 40x40x4

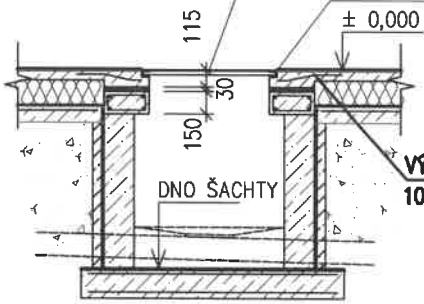

VÝZTUŽ. SÍŤ
100x100x6 MM

VŠECHNY VIDITELNÉ PRVKY OPATŘIT NÁTĚREM 2x ZÁKLADNÍM+2x KRYCÍM
VŠECHNY SKRYTÉ A ZABUDOVANÍ PRVKY OPATŘIT NÁTĚREM 2x ZÁKLADNÍM

OZNAČENÍ:	název výkresu: ZÁMEČNICKÉ VÝROBKY		
	schéma (při pohledu z venkovní strany), rozměr:	popis:	KS
Z/03	**POKLOP 1000x1200 NA REVIZNÍ ŠACHTU**		1

PŮDORYS

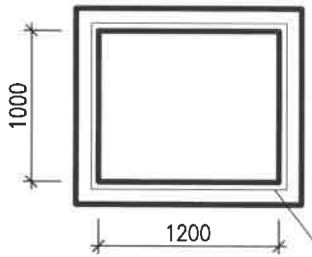

ZABETONOVANÝ VNĚJŠÍ RÁMEČEK Z L 40x40x4

VELIKOST POKLOPU 600x1000 MM

VÝZTUŽNÁ PÁSKOVINA
P 30x5

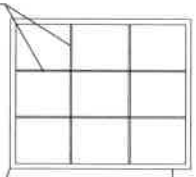

VNITŘNÍ RÁMEČEK Z L 35x35x4

S NALOŽENÝM PLECHEM P3 CELOPLOŠNĚ – NA PLECH NALEPENA
PODLAHOVÁ NÁŠLAPNÁ VRSTVA MÍSTNOSTI
PROVEDENÁ OKA PRO MOŽNOST VYJÍMÁNÍ
ŘEŠENÍ PŘEDLOŽÍ DODAVATEL AD K ODSOUHLASENÍ

ŘEZ

ZABETONOVANÝ VNĚJŠÍ RÁMEČEK Z L 40x40x4

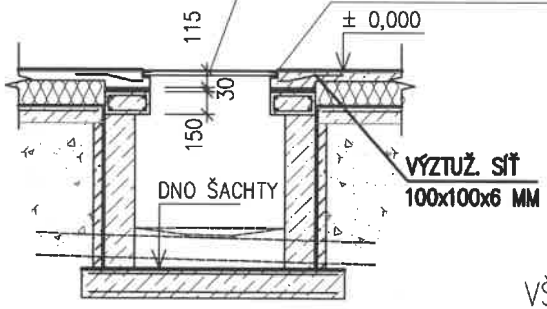

VŠECHNY VIDITELNÉ PRVKY OPATŘIT NÁTĚREM 2x ZÁKLADNÍM+2x KRYCÍM
VŠECHNY SKRYTÉ A ZABUDOVANÍ PRVKY OPATŘIT NÁTĚREM 2x ZÁKLADNÍM

OZNAČENÍ:	název výkresu: ZÁMEČNICKÉ VÝROBKY	
	schéma (při pohledu z venkovní strany), rozměr:	KS
Z/04	Z/04	1
Z/05	Z/05	1
Z/06	Z/06	1

KONSTRUKCE ZAKRYTÍ ANGLICKÉHO DVORKU

Z/04

PŮDORYS 1:50

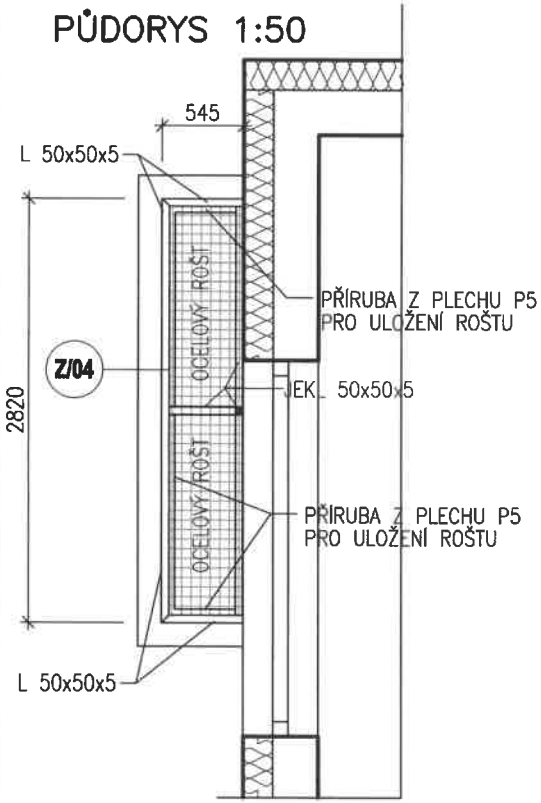

ZÁSADY KONSTRUKCE PRVKU

RÁM Z OCELOVÉHO L– PROFILU 50x50x5 MM

NA TŘECH STRANÁCH PŘIKOTVEN POMOCÍ CHEMICKÝCH KOTEV M10 PO 0,5 M DO BETONOVÉ KONSTRUKCE NA L PROFIL NAVAŘENA PŘÍRUBA Z PLECHU P5 ŠÍŘKY 40 MM, NA KTEROU BUDE ULOŽEN POROROŠT

NA STRANĚ PŘILÉHAJÍCÍ K FASÁDĚ OBJEKTU L PROFIL NAVAŘEN NA JEKL 50x50x5 MM JEKL SPOJEN PŘÍČNĚ POMOCÍ JEKLU 50x50x5 S L PROFILEM A PODEPŘEN STOJKOU Z JEKLU 50x50x5, S NAVAŘENOU SPODNÍ PLATLÍ P5–100x100, ULOŽENOU NA DNO DVORKU

ZAKRYTÍ PROVEDENO Z POROROŠTU TL. 40 MM ROZMĚR OK 33x33 MM

POVRCHOVÁ ÚPRAVA

CELÝ PRVEK KOMPLETNĚ ŽÁROVĚ POZINKOVÁN

POZNÁMKA

VŠECHNY SVARY KONSTRUKCE ZABROUSIT !!!
VŠECHNY PRVKY ŽÁROVĚ POZINKOVÁNY !!!

PROVEDENÉ SVARY MUSÍ ODPOVÍDAT DIMENZÍM SVAŘOVANÝCH MATERIÁLŮ (ZHOTOVITEL DOLOŽÍ DRUH A ROZMĚR SVARU VE VÝROBNÍ DOKUMENTACI PRVKŮ)

VEŠKERÝ MATERIÁL VČETNĚ KOTVENÍ PROVEDEN Z OCELI S235

PŘED VÝROBOU NUTNO ZAMĚŘIT VŠECHNY SOUVISEJÍCÍ STAVEBNÍ KCE !!!

VÝSLEDKEM DODÁVKY MUSÍ BÝT KOMPLETNĚ FUNKČNÍ PRVEK, KTERÝ MUSÍ VYHOVOVAT VŠEM POŽADAVKŮM NA DANÝ PRVEK (TUHOST PRVKU, CHEMICKÁ A MECHANICKÁ ODOLNOST, NEZÁVADNOST, ...)

PŘED VÝROBOU PRVKŮ BUDE ZPRACOVÁNA KOMPLETNÍ DÍLENSKÁ DOKUMENTACE VČETNĚ NÁVRHU VŠECH PRVKŮ A NÁVRHU DETAILŮ NAPOJENÍ NA OKOLNÍ KONSTRUKCE DÍLENSKÁ DOKUMENTACE BUDE PŘEDLOŽENA PROJEKTANTOVI K ODSOUHLASENÍ

ŘEZ 1:50

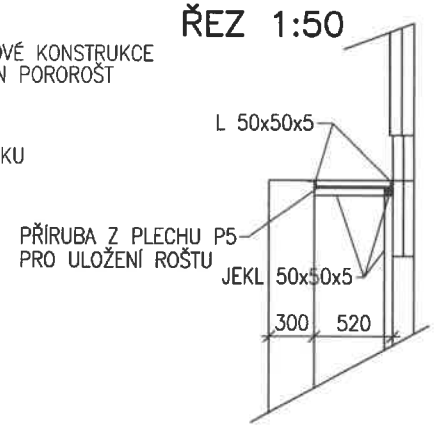

Z/05

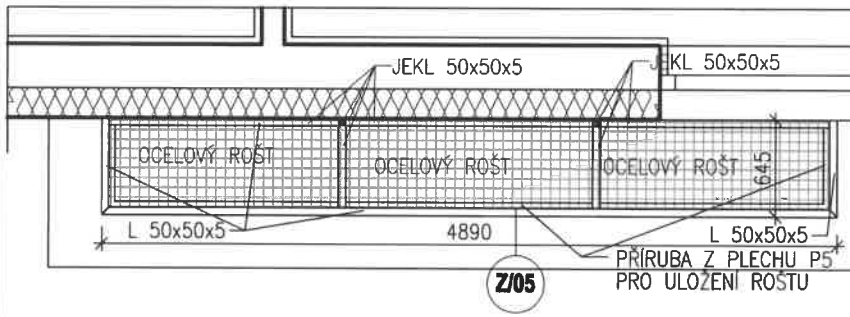

Z/06

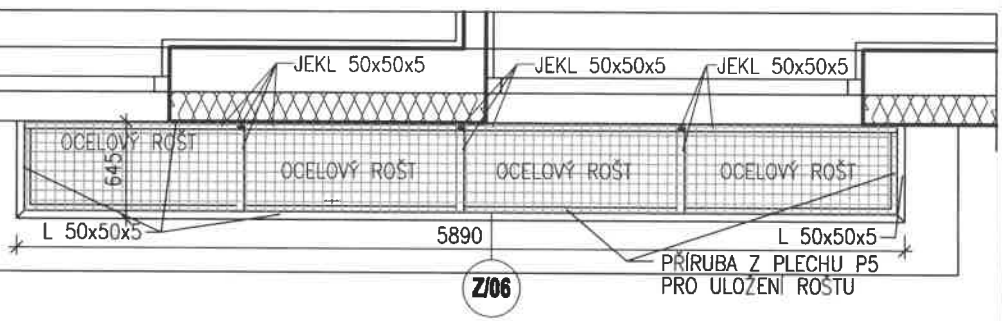

OZNAČENÍ:	název výkresu: ZÁMEČNICKÉ VÝROBKY		
	schéma (při pohledu z venkovní strany), rozměr:	popis:	KS
Z/07			20

ZÁBRADLÍ OKNA
POHLED 1:50

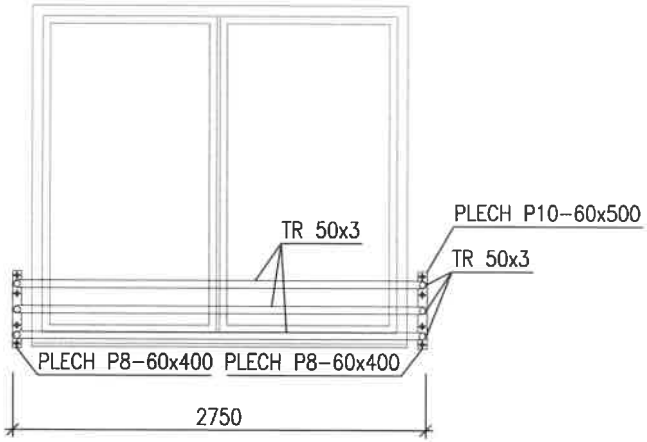

DETAIL KOTVENÍ 1:10

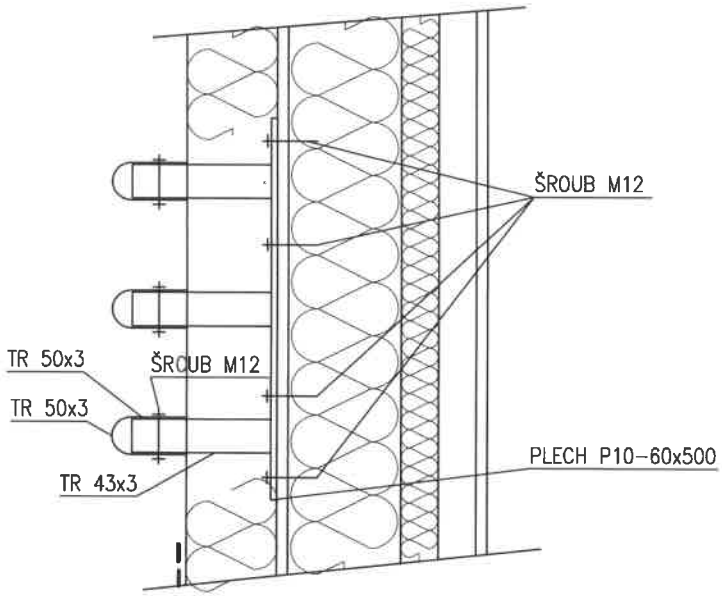

MATERIÁL
MATERIÁL PROVEDEN Z OCELI S 235, CHEMICKÉ KOTVY POZINKOVANÉ

KONSTRUKCE
KONSTRUKCE PROVEDENA ZE SVAŘENÝCH OCELOVÝCH KRUHOVÝCH TRUBEK

DIMENZE JEDNOTLIVÝCH SVARŮ MUSÍ ODPOVÍDAT DIMENZI A ZPŮSOBU NAMÁHÁNÍ JEDNOTLIVÝCH PRVKŮ. ZHOTOVITEL ZPRACUJE DÍLENSKOU DOKUMENTACI, VE KTERÉ PROVEDE ROZDĚLENÍ KONSTRUKCE NA MONTÁŽNÍ DÍLY

KOTVENÍ
KOTVENÍ ZÁBRADLÍ DO STĚNY Z OSB DESEK POMOCÍ ŠROUBŮ M12 PŘES PLATLI P10-60x500, NA KTERÉ BUDOU NAVAŘENÉ OCELOVÉ TUBKY TR 43x3, KTERÉ BUDOU VYPLNĚNY PUR PĚNOU
NA TRUBKY TR 43x3 BUDE NASAZENO ZÁBRADLÍ Z TRUBKY TR 50x3 A TR 50x2 A BUDE PŘIŠROUBOVÁNO POMOCÍ ŠROUBU M12

TRUBKA TR 43x3 UZAVŘENA VÍČKEM

PŘESNÝ ZPŮSOB KOTVENÍ BUDE NAVRŽEN A STATICKY POSOUZEN V DÍLENSKÉ DOKUMENTACI PRVKU

KOTVENÍ DISTANČNÍ, S MATKOU Z OBOU STRAN PLATLE

SPOJE
SPOJE BUDOU SVAŘOVANÉ, DIMENZE JEDNOTLIVÝCH SVARŮ MUSÍ ODPOVÍDAT DIMENZI A ZPŮSOBU NAMÁHÁNÍ JEDNOTLIVÝCH PRVKŮ
VEŠKERÉ SVARY BUDOU PEČLIVĚ ZBROUŠENY A ZAČIŠTĚNY

POVRCHOVÁ ÚPRAVA
POVRCHOVÁ ÚPRAVA VŠECH PRVKŮ – PRÁŠKOVÁ VYPALOVANÁ BARVA V ODSTÍNECH VZORNÍKU RAL
CHEMICKÉ KOTVY POZINKOVANÉ, OPATŘENÉ 2x ZÁKLADNÍM A 2x KRYCÍM NÁTĚREM V BARVĚ ZÁBRADLÍ

POZNÁMKA
ZÁBRADLÍ MUSÍ SPLŇOVAT ČSN 74 33 05

PŘED VÝROBOU NUTNO ZAMĚŘIT VŠECHNY SOUVISEJÍCÍ STAVEBNÍ KCE !!!

ZÁBRADLÍ BUDE ŘÁDNĚ VYROVNÁNO, VŠECHNY SVARY ZBROUŠENY A ZAČIŠTĚNY

V PŘÍPADĚ NEMOŽNOSTI KOTVENÍ ZÁBRADLÍ DLE PŘEDPOKLADU, PŘEDLOŽÍ DODAVATEL ALTERNATIVNÍ ŘEŠENÍ JAKO TECHNICKÉ DOPŘESNĚNÍ AD K ODSOUHLASENÍ

V DÍLENSKÉ DOKUMENTACI BUDE POSOUZENA TUHOST ZÁBRADLÍ A PŘÍPADNĚ V RÁMCI AD BUDE DOŘEŠENO PŘÍPADNÉ ZTUŽENÍ (ZÁMEČNICKY PROVEDENÉ)

VÝSLEDKEM DODÁVKY ZÁBRADLÍ BUDE PLNĚ FUNKČNÍ VÝROBEK SPLŇUJÍCÍ POŽADAVKY DANÉHO PROVOZU

PŘED ZAPOČETÍM VÝROBY BUDE ZPRACOVÁNA PODROBNÁ DÍLENSKÁ DOKUMETACE VČETNĚ STATICKÉHO VÝPOČTU

ZÁBRADLÍM NESMÍ V ŽÁDNÉ POLOZE PRONIKNOUT NORMOVÝ ZKUŠEBNÍ KUŽEL

OZNAČENÍ:	název výkresu: PRVKY PSV – OSTATNÍ	list/listů :	
	schéma (při pohledu z venkovní strany), rozměr:	popis:	KS
Z/08			68

ZÁBRADLÍ FRANCOUZSKÉHO OKNA

POHLED 1:50

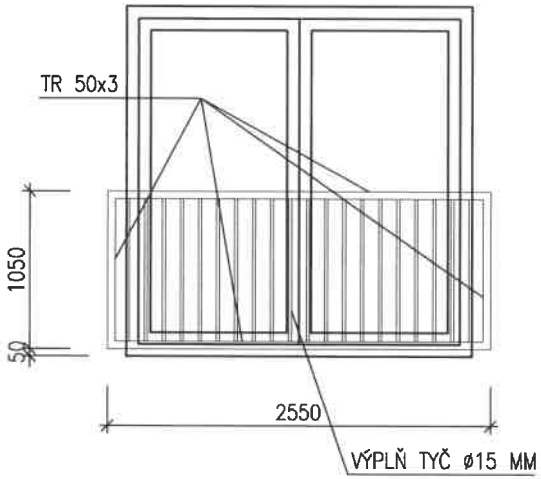

ŘEZ 1:50

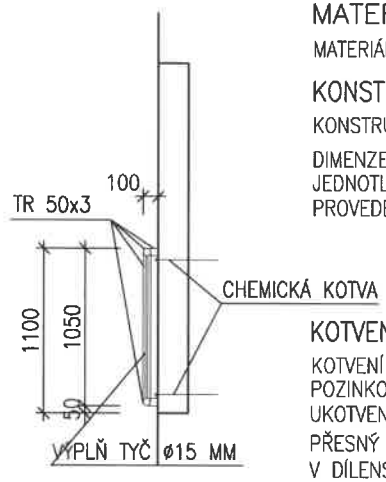

MATERIÁL

MATERIÁL PROVEDEN Z OCELI S 235, CHEMICKÉ KOTVY POZINKOVANÉ

KONSTRUKCE

KONSTRUKCE PROVEDENA ZE SVAŘENÝCH OCELOVÝCH KRUHOVÝCH TRUBEK

DIMENZE JEDNOTLIVÝCH SVARŮ MUSÍ ODPOVÍDAT DIMENZI A ZPŮSOBU NAMÁHÁNÍ JEDNOTLIVÝCH PRVKŮ. ZHOTOVITEL ZPRACUJE DÍLENSKOU DOKUMENTACI, VE KTERÉ PROVEDE ROZDĚLENÍ KONSTRUKCE NA MONTÁŽNÍ DÍLY

KOTVENÍ

KOTVENÍ ZÁBRADLÍ DO STĚNY PŘES PLATLI P5–45x120, NAVAŘENOU NA OCELOVOU TRUBKU, POMOCÍ POZINKOVANÉ CHEMICKÉ KOTVY M20
UKOTVENÍ VE ZDIVU DO HLOUBKY MIN. 200 MM

PŘESNÝ ZPŮSOB KOTVENÍ BUDE NAVRŽEN A STATICKY POSOUZEN V DÍLENSKÉ DOKUMENTACI PRVKU

KOTVENÍ DISTANČNÍ, S MATKOU Z OBOU STRAN PLATLE

SPOJE

SPOJE BUDOU SVAŘOVANÉ, DIMENZE JEDNOTLIVÝCH SVARŮ MUSÍ ODPOVÍDAT DIMENZI A ZPŮSOBU NAMÁHÁNÍ JEDNOTLIVÝCH PRVKŮ
VEŠKERÉ SVARY BUDOU PEČLIVĚ ZBROUŠENY A ZAČIŠTĚNY

POVRCHOVÁ ÚPRAVA

POVRCHOVÁ ÚPRAVA VŠECH PRVKŮ – PRÁŠKOVÁ VYPALOVANÁ BARVA V ODSTÍNECH VZORNÍKU RAL
CHEMICKÉ KOTVY POZINKOVANÉ, OPATŘENÉ 2x ZÁKLADNÍM A 2x KRYCÍM NÁTĚREM V BARVĚ ZÁBRADLÍ

POZNÁMKA

ZÁBRADLÍ MUSÍ SPLŇOVAT ČSN 74 33 05

PŘED VÝROBOU NUTNO ZAMĚŘIT VŠECHNY SOUVISEJÍCÍ STAVEBNÍ KCE !!!

ZÁBRADLÍ BUDE ŘÁDNĚ VYROVNÁNO, VŠECHNY SVARY ZBROUŠENY A ZAČIŠTĚNY

V PŘÍPADĚ NEMOŽNOSTI KOTVENÍ ZÁBRADLÍ DLE PŘEDPOKLADU, PŘEDLOŽÍ DODAVATEL ALTERNATIVNÍ ŘEŠENÍ JAKO TECHNICKÉ DOPŘESNĚNÍ AD K ODSOUHLASENÍ

V DÍLENSKÉ DOKUMENTACI BUDE POSOUZENA TUHOST ZÁBRADLÍ A PŘÍPADNĚ V RÁMCI AD BUDE DOŘEŠENO PŘÍPADNÉ ZTUŽENÍ (ZÁMEČNICKY PROVEDENÉ)

VÝSLEDKEM DODÁVKY ZÁBRADLÍ BUDE PLNĚ FUNKČNÍ VÝROBEK SPLŇUJÍCÍ POŽADAVKY DANÉHO PROVOZU

PŘED ZAPOČETÍM VÝROBY BUDE ZPRACOVÁNA PODROBNÁ DÍLENSKÁ DOKUMETACE VČETNĚ STATICKÉHO VÝPOČTU

ZÁBRADLÍM NESMÍ V ŽÁDNÉ POLOZE PRONIKNOUT NORMOVÝ ZKUŠEBNÍ KUŽEL

OZNAČENÍ:	název výkresu: PRVKY PSV – OSTATNÍ	list/listů :

	schéma (při pohledu z venkovní strany), rozměr:	popis:	KS
Z/09			34

ZÁBRADLÍ FRANCOUZSKÉHO OKNA

POHLED 1:50

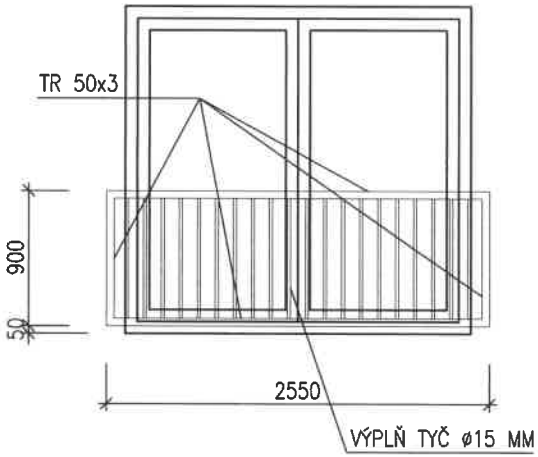

ŘEZ 1:50

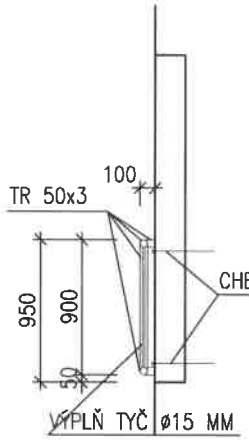

MATERIÁL

MATERIÁL PROVEDEN Z OCELI S 235, CHEMICKÉ KOTVY POZINKOVANÉ

KONSTRUKCE

KONSTRUKCE PROVEDENA ZE SVAŘENÝCH OCELOVÝCH KRUHOVÝCH TRUBEK

DIMENZE JEDNOTLIVÝCH SVARŮ MUSÍ ODPOVÍDAT DIMENZI A ZPŮSOBU NAMÁHÁNÍ JEDNOTLIVÝCH PRVKŮ. ZHOTOVITEL ZPRACUJE DÍLENSKOU DOKUMENTACI, VE KTERÉ PROVEDE ROZDĚLENÍ KONSTRUKCE NA MONTÁŽNÍ DÍLY

KOTVENÍ

KOTVENÍ ZÁBRADLÍ DO STĚNY PŘES PLATLI P5–45x120, NAVAŘENOU NA OCELOVOU TRUBKU, POMOCÍ POZINKOVANÉ CHEMICKÉ KOTVY M20
UKOTVENÍ VE ZDIVU DO HLOUBKY MIN. 200 MM

PŘESNÝ ZPŮSOB KOTVENÍ BUDE NAVRŽEN A STATICKY POSOUZEN V DÍLENSKÉ DOKUMENTACI PRVKU

KOTVENÍ DISTANČNÍ, S MATKOU Z OBOU STRAN PLATLE

SPOJE

SPOJE BUDOU SVAŘOVANÉ, DIMENZE JEDNOTLIVÝCH SVARŮ MUSÍ ODPOVÍDAT DIMENZI A ZPŮSOBU NAMÁHÁNÍ JEDNOTLIVÝCH PRVKŮ
VEŠKERÉ SVARY BUDOU PEČLIVĚ ZBROUŠENY A ZAČIŠTĚNY

POVRCHOVÁ ÚPRAVA

POVRCHOVÁ ÚPRAVA VŠECH PRVKŮ – PRÁŠKOVÁ VYPALOVANÁ BARVA V ODSTÍNECH VZORNÍKU RAL
CHEMICKÉ KOTVY POZINKOVANÉ, OPATŘENÉ 2x ZÁKLADNÍM A 2x KRYCÍM NÁTĚREM V BARVĚ ZÁBRADLÍ

POZNÁMKA

ZÁBRADLÍ MUSÍ SPLŇOVAT ČSN 74 33 05

PŘED VÝROBOU NUTNO ZAMĚŘIT VŠECHNY SOUVISEJÍCÍ STAVEBNÍ KCE !!!

ZÁBRADLÍ BUDE ŘÁDNĚ VYROVNÁNO, VŠECHNY SVARY ZBROUŠENY A ZAČIŠTĚNY

V PŘÍPADĚ NEMOŽNOSTI KOTVENÍ ZÁBRADLÍ DLE PŘEDPOKLADU, PŘEDLOŽÍ DODAVATEL ALTERNATIVNÍ ŘEŠENÍ JAKO TECHNICKÉ DOPŘESNĚNÍ AD K ODSOUHLASENÍ

V DÍLENSKÉ DOKUMENTACI BUDE POSOUZENA TUHOST ZÁBRADLÍ A PŘÍPADNĚ V RÁMCI AD BUDE DOŘEŠENO PŘÍPADNÉ ZTUŽENÍ (ZÁMEČNICKY PROVEDENÉ)

VÝSLEDKEM DODÁVKY ZÁBRADLÍ BUDE PLNĚ FUNKČNÍ VÝROBEK SPLŇUJÍCÍ POŽADAVKY DANÉHO PROVOZU

PŘED ZAPOČETÍM VÝROBY BUDE ZPRACOVÁNA PODROBNÁ DÍLENSKÁ DOKUMETACE VČETNĚ STATICKÉHO VÝPOČTU

ZÁBRADLÍM NESMÍ V ŽÁDNÉ POLOZE PRONIKNOUT NORMOVÝ ZKUŠEBNÍ KUŽEL

OZNAČENÍ:	název výkresu: PRVKY PSV – OSTATNÍ	list/listů :
	schéma (při pohledu z venkovní strany), rozměr:	popis:

KS 8

Z/10

ZÁBRADLÍ FRANCOUZSKÉHO OKNA

POHLED 1:50

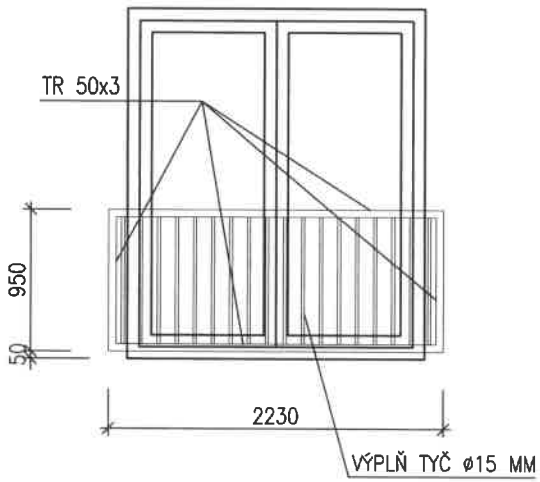

ŘEZ 1:50

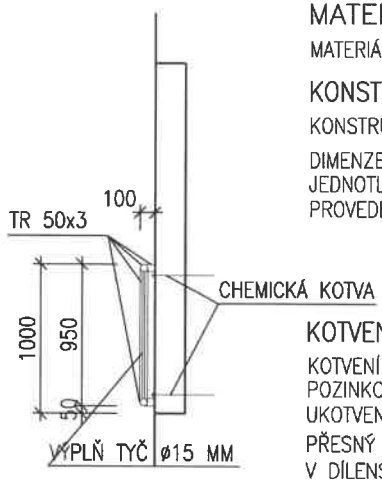

MATERIÁL

MATERIÁL PROVEDEN Z OCELI S 235, CHEMICKÉ KOTVY POZINKOVANÉ

KONSTRUKCE

KONSTRUKCE PROVEDENA ZE SVAŘENÝCH OCELOVÝCH KRUHOVÝCH TRUBEK

DIMENZE JEDNOTLIVÝCH SVARŮ MUSÍ ODPOVÍDAT DIMENZI A ZPŮSOBU NAMÁHÁNÍ JEDNOTLIVÝCH PRVKŮ. ZHOTOVITEL ZPRACUJE DÍLENSKOU DOKUMENTACI, VE KTERÉ PROVEDE ROZDĚLENÍ KONSTRUKCE NA MONTÁŽNÍ DÍLY

KOTVENÍ

KOTVENÍ ZÁBRADLÍ DO STĚNY PŘES PLATLI P5–45x120, NAVAŘENOU NA OCELOVOU TRUBKU, POMOCÍ POZINKOVANÉ CHEMICKÉ KOTVY M20
UKOTVENÍ VE ZDIVU DO HLOUBKY MIN. 200 MM

PŘESNÝ ZPŮSOB KOTVENÍ BUDE NAVRŽEN A STATICKY POSOUZEN V DÍLENSKÉ DOKUMENTACI PRVKU

KOTVENÍ DISTANČNÍ, S MATKOU Z OBOU STRAN PLATLE

SPOJE

SPOJE BUDOU SVAŘOVANÉ, DIMENZE JEDNOTLIVÝCH SVARŮ MUSÍ ODPOVÍDAT DIMENZI A ZPŮSOBU NAMÁHÁNÍ JEDNOTLIVÝCH PRVKŮ

VEŠKERÉ SVARY BUDOU PEČLIVĚ ZBROUŠENY A ZAČIŠTĚNY

POVRCHOVÁ ÚPRAVA

POVRCHOVÁ ÚPRAVA VŠECH PRVKŮ – PRÁŠKOVÁ VYPALOVANÁ BARVA V ODSTÍNECH VZORNÍKU RAL
CHEMICKÉ KOTVY POZINKOVANÉ, OPATŘENÉ 2x ZÁKLADNÍM A 2x KRYCÍM NÁTĚREM V BARVĚ ZÁBRADLÍ

POZNÁMKA

ZÁBRADLÍ MUSÍ SPLŇOVAT ČSN 74 33 05

PŘED VÝROBOU NUTNO ZAMĚŘIT VŠECHNY SOUVISEJÍCÍ STAVEBNÍ KCE !!!

ZÁBRADLÍ BUDE ŘÁDNĚ VYROVNÁNO, VŠECHNY SVARY ZBROUŠENY A ZAČIŠTĚNY

V PŘÍPADĚ NEMOŽNOSTI KOTVENÍ ZÁBRADLÍ DLE PŘEDPOKLADU, PŘEDLOŽÍ DODAVATEL ALTERNATIVNÍ ŘEŠENÍ JAKO TECHNICKÉ DOPŘESNĚNÍ AD K ODSOUHLASENÍ

V DÍLENSKÉ DOKUMENTACI BUDE POSOUZENA TUHOST ZÁBRADLÍ A PŘÍPADNĚ V RÁMCI AD BUDE DOŘEŠENO PŘÍPADNÉ ZTUŽENÍ (ZÁMEČNICKY PROVEDENÉ)

VÝSLEDKEM DODÁVKY ZÁBRADLÍ BUDE PLNĚ FUNKČNÍ VÝROBEK SPLŇUJÍCÍ POŽADAVKY DANÉHO PROVOZU

PŘED ZAPOČETÍM VÝROBY BUDE ZPRACOVÁNA PODROBNÁ DÍLENSKÁ DOKUMETACE VČETNĚ STATICKÉHO VÝPOČTU

ZÁBRADLÍM NESMÍ V ŽÁDNÉ POLOZE PRONIKNOUT NORMOVÝ ZKUŠEBNÍ KUŽEL

OZNAČENÍ:	název výkresu: PRVKY PSV – OSTATNÍ	list/listů :

	schéma (při pohledu z venkovní strany), rozměr:	popis:	DÉLKA CELKEM
Z/11			113 m

ZÁBRADLÍ TERASA
POHLED 1:50

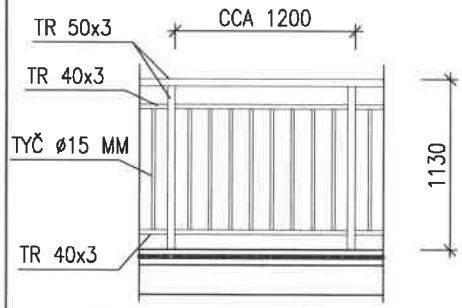

DETAIL KOTVENÍ 1:10

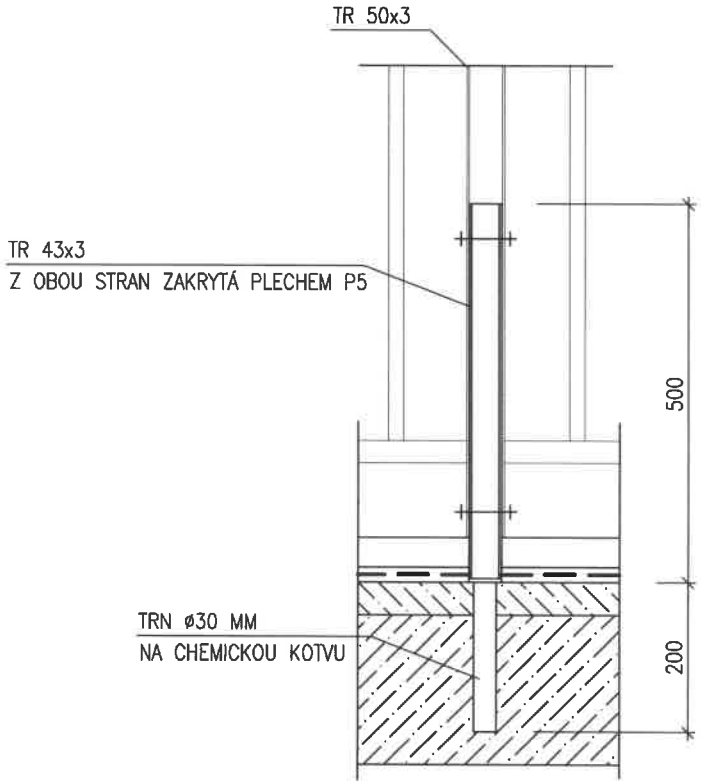

MATERIÁL

MATERIÁL PROVEDEN Z OCELI S 235

KONSTRUKCE

KONSTRUKCE PROVEDENA ZE SVAŘENÝCH OCELOVÝCH KRUHOVÝCH TRUBEK
SLOUPKY Á MAX. 1200 MM

DIMENZE JEDNOTLIVÝCH SVARŮ MUSÍ ODPOVÍDAT DIMENZI A ZPŮSOBU NAMÁHÁNÍ JEDNOTLIVÝCH PRVKŮ. ZHOTOVITEL ZPRACUJE DÍLENSKOU DOKUMENTACI, VE KTERÉ PROVEDE ROZDĚLENÍ KONSTRUKCE NA MONTÁŽNÍ DÍLY

NA ZÁBRADLÍ NAŠROUBOVÁNA LIŠTA L50x50x5, KTERÁ BUDE SLOUŽIT JAKO ZARÁŽKA PRO DLAŽBU TERASY DO TERČŮ

KOTVENÍ

KOTVENÍ ZÁBRADLÍ DO PODLAHY POMOCÍ TRNU ø30 MM, NA KTERÝ BUDE NAVAŘEN PLECH P5 A TRUBKA TR 43x3 NA TRUBKU 43x3 BUDE NASUNUT SLOUPEK ZÁBRADLÍ A PŘIŠROUBOVÁN 2 ŠROUBY M10 S POHLEDOVÝMI MATKAMI UKOTVENÍ TRNU DO PODLAHY NA CHEMICKOU KOTVU DO HLOUBKY MIN. 200 MM

PŘESNÝ ZPŮSOB KOTVENÍ BUDE NAVRŽEN A STATICKY POSOUZEN V DÍLENSKÉ DOKUMENTACI PRVKU

NA TRUBKU TR 43x3 BUDE PROVEDENA HYDROIZOLACE TERASY

POLOHU SLOUPKŮ A JEJICH KOTVENÍ KOORDINOVAT S VÝZTUŽÍ ŽB. PRVKŮ

NA SLOUPEK V MÍSTĚ KOTVENÍ BUDE UMÍSTĚNA NEREZOVÁ KRYTKA

SPOJE

SPOJE BUDOU SVAŘOVANÉ, DIMENZE JEDNOTLIVÝCH SVARŮ MUSÍ ODPOVÍDAT DIMENZI A ZPŮSOBU NAMÁHÁNÍ JEDNOTLIVÝCH PRVKŮ
VEŠKERÉ SVARY BUDOU PEČLIVĚ ZBROUŠENY A ZAČIŠTĚNY

POVRCHOVÁ ÚPRAVA

POVRCHOVÁ ÚPRAVA VŠECH PRVKŮ – PRÁŠKOVÁ VYPALOVANÁ BARVA V ODSTÍNECH VZORNÍKU RAL
CHEMICKÉ KOTVY POZINKOVANÉ, OPATŘENÉ 2x ZÁKLADNÍM A 2x KRYCÍM NÁTĚREM V BARVĚ ZÁBRADLÍ

POZNÁMKA

ZÁBRADLÍ MUSÍ SPLŇOVAT ČSN 74 33 05

PŘED VÝROBOU NUTNO ZAMĚŘIT VŠECHNY SOUVISEJÍCÍ STAVEBNÍ KCE !!!

ZÁBRADLÍ BUDE ŘÁDNĚ VYROVNÁNO, VŠECHNY SVARY ZBROUŠENY A ZAČIŠTĚNY

V PŘÍPADĚ NEMOŽNOSTI KOTVENÍ ZÁBRADLÍ DLE PŘEDPOKLADU, PŘEDLOŽÍ DODAVATEL ALTERNATIVNÍ ŘEŠENÍ JAKO TECHNICKÉ DOPŘESNĚNÍ AD K ODSOUHLASENÍ

V DÍLENSKÉ DOKUMENTACI BUDE POSOUZENA TUHOST ZÁBRADLÍ A PŘÍPADNĚ V RÁMCI AD BUDE DOŘEŠENO PŘÍPADNÉ ZTUŽENÍ (ZÁMEČNICKY PROVEDENÉ)

VÝSLEDKEM DODÁVKY ZÁBRADLÍ BUDE PLNĚ FUNKČNÍ VÝROBEK SPLŇUJÍCÍ POŽADAVKY DANÉHO PROVOZU

PŘED ZAPOČETÍM VÝROBY BUDE ZPRACOVÁNA PODROBNÁ DÍLENSKÁ DOKUMETACE VČETNĚ STATICKÉHO VÝPOČTU

ZÁBRADLÍM NESMÍ V ŽÁDNÉ POLOZE PRONIKNOUT NORMOVÝ ZKUŠEBNÍ KUŽEL

OZNAČENÍ:	název výkresu: PRVKY PSV – OSTATNÍ	list/listů :
	schéma (při pohledu z venkovní strany), rozměr:	popis:

CELKOVÁ DÉLKA

390 M

Z/12

ZÁBRADLÍ OCELOVÉHO SCHODIŠTĚ
POHLED NA VÝSEK ZÁBRADLÍ 1:50

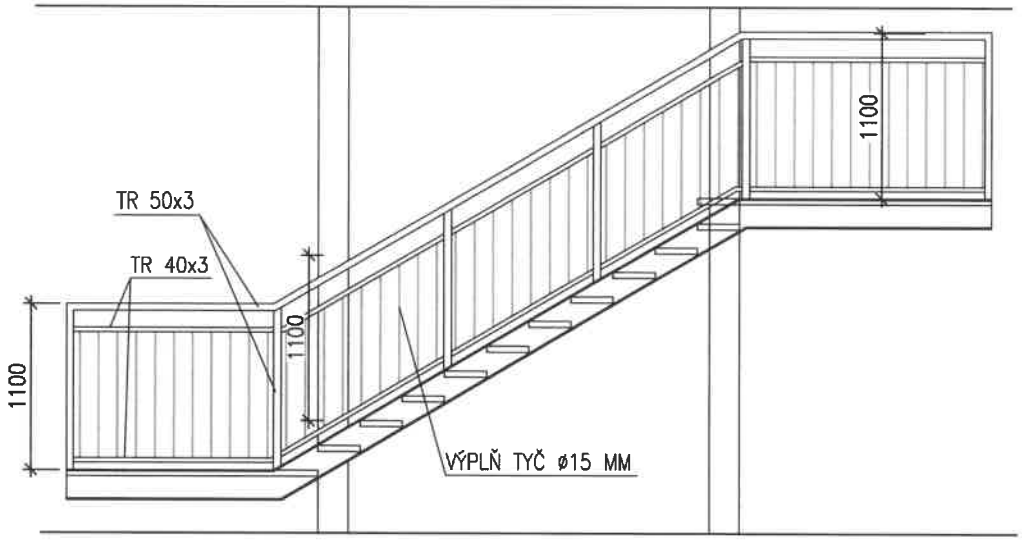

MATERIÁL
MATERIÁL PROVEDEN Z OCELI S 235

KONSTRUKCE
KONSTRUKCE PROVEDENA ZE SVAŘENÝCH OCELOVÝCH KRUHOVÝCH TRUBEK
SLOUPKY Á MAX. 1200 MM

DIMENZE JEDNOTLIVÝCH SVARŮ MUSÍ ODPOVÍDAT DIMENZI A ZPŮSOBU NAMÁHÁNÍ JEDNOTLIVÝCH PRVKŮ. ZHOTOVITEL ZPRACUJE DÍLENSKOU DOKUMENTACI, VE KTERÉ PROVEDE ROZDĚLENÍ KONSTRUKCE NA MONTÁŽNÍ DÍLY

KOTVENÍ
KOTVENÍ SLOUPKŮ A MADEL ZÁBRADLÍ PŘES PLATLE P5 DO OCELOVÝCH SCHODNIC A SLOUPŮ POMOCÍ ŠROUBŮ M12

SPOJE
SPOJE BUDOU SVAŘOVANÉ, DIMENZE JEDNOTLIVÝCH SVARŮ MUSÍ ODPOVÍDAT DIMENZI A ZPŮSOBU NAMÁHÁNÍ JEDNOTLIVÝCH PRVKŮ
VEŠKERÉ SVARY BUDOU PEČLIVĚ ZBROUŠENY A ZAČIŠTĚNY

POVRCHOVÁ ÚPRAVA
POVRCHOVÁ ÚPRAVA VŠECH PRVKŮ – PRÁŠKOVÁ VYPALOVANÁ BARVA V ODSTÍNECH VZORNÍKU RAL
ŠROUBY POZINKOVANÉ, OPATŘENÉ 2x ZÁKLADNÍM A 2x KRYCÍM NÁTĚREM V BARVĚ ZÁBRADLÍ

POZNÁMKA
ZÁBRADLÍ MUSÍ SPLŇOVAT ČSN 74 33 05

PŘED VÝROBOU NUTNO ZAMĚŘIT VŠECHNY SOUVISEJÍCÍ STAVEBNÍ KCE !!!

ZÁBRADLÍ BUDE ŘÁDNĚ VYROVNÁNO, VŠECHNY SVARY ZBROUŠENY A ZAČIŠTĚNY

V PŘÍPADĚ NEMOŽNOSTI KOTVENÍ ZÁBRADLÍ DLE PŘEDPOKLADU, PŘEDLOŽÍ DODAVATEL ALTERNATIVNÍ ŘEŠENÍ JAKO TECHNICKÉ DOPŘESNĚNÍ AD K ODSOUHLASENÍ

V DÍLENSKÉ DOKUMENTACI BUDE POSOUZENA TUHOST ZÁBRADLÍ A PŘÍPADNĚ V RÁMCI AD BUDE DOŘEŠENO PŘÍPADNÉ ZTUŽENÍ (ZÁMEČNICKY PROVEDENÉ)

VÝSLEDKEM DODÁVKY ZÁBRADLÍ BUDE PLNĚ FUNKČNÍ VÝROBEK SPLŇUJÍCÍ POŽADAVKY DANÉHO PROVOZU

PŘED ZAPOČETÍM VÝROBY BUDE ZPRACOVÁNA PODROBNÁ DÍLENSKÁ DOKUMETACE VČETNĚ STATICKÉHO VÝPOČTU

ZÁBRADLÍM NESMÍ V ŽÁDNÉ POLOZE PRONIKNOUT NORMOVÝ ZKUŠEBNÍ KUŽEL

OZNAČENÍ:	název výkresu: PRVKY PSV – OSTATNÍ	list/listů :
	schéma (při pohledu z venkovní strany), rozměr:	popis:

DÉLKA CELKEM
184 m

Z/13

ZÁBRADLÍ VNITŘNÍ SCHODIŠTĚ
POHLED 1:50

PROVEDENÍ ŠIKMÉ (BOKORYS):

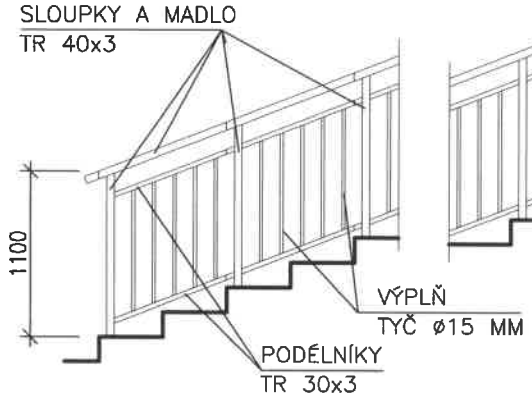

PROVEDENÍ ŠIKMÉ–ROVNÉ (BOKORYS)

DETAIL KOTVENÍ 1:10

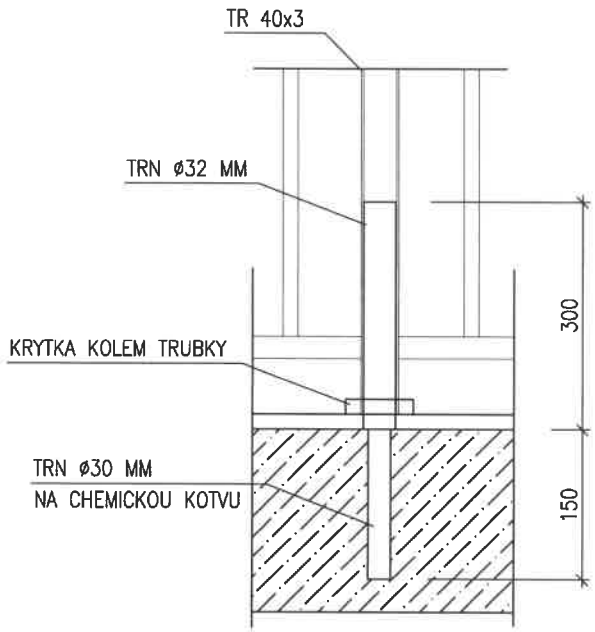

MATERIÁL
MATERIÁL PROVEDEN Z NEREZOVÉ OCELI 1.4301

KONSTRUKCE
KONSTRUKCE PROVEDENA ZE SVAŘENÝCH OCELOVÝCH KRUHOVÝCH TRUBEK
SLOUPKY Á MAX. 1200 MM

DIMENZE JEDNOTLIVÝCH SVARŮ MUSÍ ODPOVÍDAT DIMENZI A ZPŮSOBU NAMÁHÁNÍ JEDNOTLIVÝCH PRVKŮ. ZHOTOVITEL ZPRACUJE DÍLENSKOU DOKUMENTACI, VE KTERÉ PROVEDE ROZDĚLENÍ KONSTRUKCE NA MONTÁŽNÍ DÍLY

KOTVENÍ
KOTVENÍ ZÁBRADLÍ DO PODLAHY POMOCÍ TRNU ø32 MM, NA KTERÝ BUDE NAVAŘEN SLOUPEK ZÁBRADLÍ
UKOTVENÍ TRNU DO PODLAHY NA CHEMICKOU KOTVU DO HLOUBKY MIN. 200 MM

PŘESNÝ ZPŮSOB KOTVENÍ BUDE NAVRŽEN A STATICKY POSOUZEN
V DÍLENSKÉ DOKUMENTACI PRVKU

NA SLOUPEK V MÍSTĚ KOTVENÍ BUDE UMÍSTĚNA NEREZOVÁ KRYTKA

POLOHU SLOUPKŮ A JEJICH KOTVENÍ KOORDINOVAT S VÝZTUŽÍ ŽB. PRVKŮ

SPOJE
SPOJE BUDOU SVAŘOVANÉ, DIMENZE JEDNOTLIVÝCH SVARŮ MUSÍ
ODPOVÍDAT DIMENZI A ZPŮSOBU NAMÁHÁNÍ JEDNOTLIVÝCH PRVKŮ
VEŠKERÉ SVARY BUDOU PEČLIVĚ ZBROUŠENY A ZAČIŠTĚNY

POVRCHOVÁ ÚPRAVA
POVRCHOVÁ ÚPRAVA VŠECH PRVKŮ – MATNÁ BROUŠENÁ NEREZ

POZNÁMKA
ZÁBRADLÍ MUSÍ SPLŇOVAT ČSN 74 33 05

PŘED VÝROBOU NUTNO ZAMĚŘIT VŠECHNY SOUVISEJÍCÍ STAVEBNÍ KCE !!!

ZÁBRADLÍ BUDE ŘÁDNĚ VYROVNÁNO, VŠECHNY SVARY ZBROUŠENY A ZAČIŠTĚNY

V PŘÍPADĚ NEMOŽNOSTI KOTVENÍ ZÁBRADLÍ DLE PŘEDPOKLADU, PŘEDLOŽÍ DODAVATEL ALTERNATIVNÍ ŘEŠENÍ JAKO TECHNICKÉ DOPŘESNĚNÍ AD K ODSOUHLASENÍ

V DÍLENSKÉ DOKUMENTACI BUDE POSOUZENA TUHOST ZÁBRADLÍ A PŘÍPADNĚ V RÁMCI AD BUDE DOŘEŠENO PŘÍPADNÉ ZTUŽENÍ (ZÁMEČNICKY PROVEDENÉ)

VÝSLEDKEM DODÁVKY ZÁBRADLÍ BUDE PLNĚ FUNKČNÍ VÝROBEK SPLŇUJÍCÍ POŽADAVKY DANÉHO PROVOZU

PŘED ZAPOČETÍM VÝROBY BUDE ZPRACOVÁNA PODROBNÁ DÍLENSKÁ DOKUMETACE VČETNĚ STATICKÉHO VÝPOČTU

ZÁBRADLÍM NESMÍ V ŽÁDNÉ POLOZE PRONIKNOUT NORMOVÝ ZKUŠEBNÍ KUŽEL

OZNAČENÍ:	název výkresu: ZÁMEČNICKÉ VÝROBKY	list/listů :
	schéma, rozměr:	popis:

DÉLKA CELKEM
165 m

Z/14

MADLO NA SCHODIŠTI

POHLED 1:50

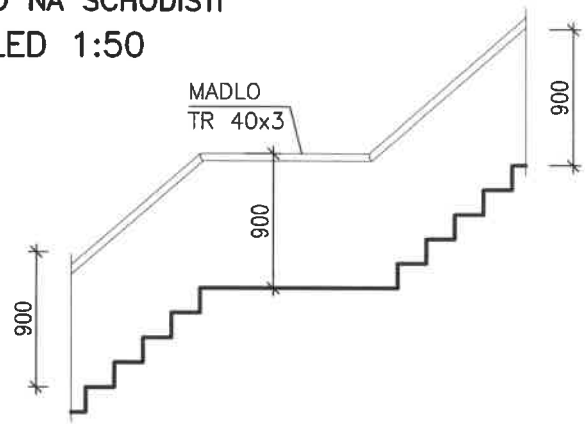

KOTVENÍ MADEL U SCHODIŠŤOVÝCH STĚN DO STĚNY

ŘEZOPOHLED KOLMÝ

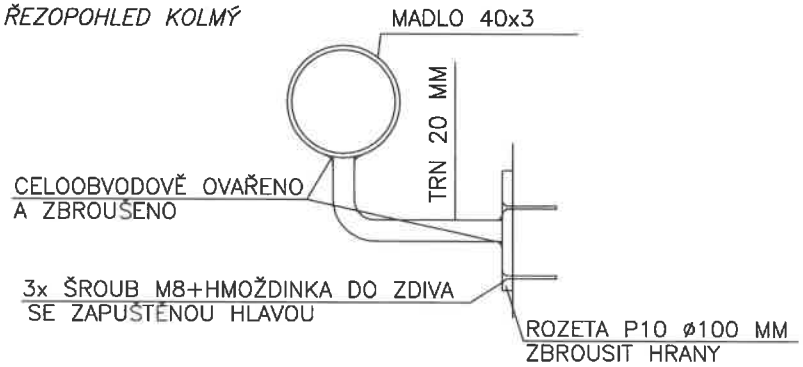

KAŽDÉ MADLO KOTVENO VŽDY CCA 150 MM OD KONCŮ+KAŽDÝ 1M

POHLED ČELNÍ

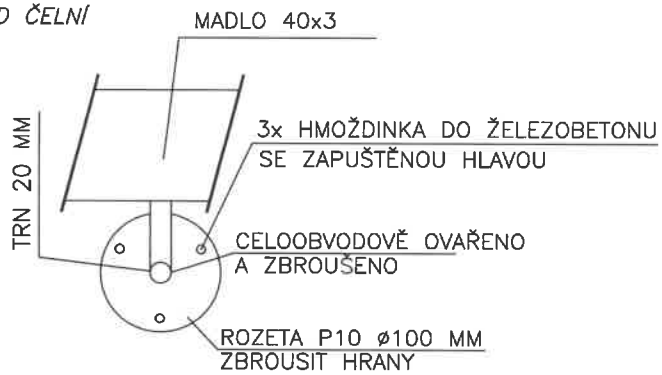

MATERIÁL

VEŠKERÉ OCELOVÉ PRVKY–BROUŠENÁ NEREZOVÁ OCEL, MATERIÁL V JAKOSTI 1.4301

KONSTRUKCE

KONSTRUKCE PROVEDENA Z OCELOVÝCH NEREZOVÝCH TRUBEK
KOTVENÍ Á MAX. 1200 MM

DIMENZE JEDNOTLIVÝCH SVARŮ MUSÍ ODPOVÍDAT DIMENZI A ZPŮSOBU NAMÁHÁNÍ JEDNOTLIVÝCH PRVKŮ. ZHOTOVITEL ZPRACUJE DÍLENSKOU DOKUMENTACI, VE KTERÉ PROVEDE ROZDĚLENÍ KONSTRUKCE NA MONTÁŽNÍ DÍLY

KOTVENÍ

MADLA OPATŘENA KOTEVNÍMI TRNY, KOTVENÝMI PŘES PLATLE P10 DO ZDĚNÉ STĚNY POMOCÍ ŠROUBU M8 S HMOŽDINKOU, KAŽDÁ PLATLE 3 KS KOTEV

V MÍSTECH REALIZACE MADLA VEDLE ZÁBRADLÍ BUDE KOTEVNÍ TRN PŘIVAŘEN NA SLOUPKY ZÁBRADLÍ

PŘESNÝ ZPŮSOB KOTVENÍ BUDE NAVRŽEN A STATICKY POSOUZEN V DÍLENSKÉ DOKUMENTACI PRVKU

PŘES ROZETU UKOTVIT KRYCÍ NEREZOVOU KRYTKU

SPOJE

VEŠKERÉ SPOJE BUDOU SVAŘOVANÉ, MONTÁŽNÍ NA STAVBĚ ŠROUBOVANÉ
MONTÁŽNÍ SPOJE SPECIFIKOVAT V RÁMCI DÍLENSKÉ DOKUMENTACE

VEŠKERÉ VÝROBNÍ SVARY BUDOU PEČLIVĚ ZBROUŠENY A ZAČIŠTĚNY

POVRCHOVÁ ÚPRAVA

BROUŠENÁ NEREZOVÁ OCEL

POZNÁMKA

MADLO MUSÍ SPLŇOVAT ČSN 74 33 05

PŘED VÝROBOU NUTNO ZAMĚŘIT VŠECHNY SOUVISEJÍCÍ STAVEBNÍ KCE !!!

MADLO BUDE ŘÁDNĚ VYROVNÁNO, VŠECHNY SVARY ZBROUŠENY A ZAČIŠTĚNY

V PŘÍPADĚ NEMOŽNOSTI KOTVENÍ DLE PŘEDPOKLADU, PŘEDLOŽÍ DODAVATEL ALTERNATIVNÍ ŘEŠENÍ JAKO TECHNICKÉ DOPŘESNĚNÍ AD K ODSOUHLASENÍ

VÝSLEDKEM DODÁVKY BUDE PLNĚ FUNKČNÍ VÝROBEK SPLŇUJÍCÍ POŽADAVKY DANÉHO PROVOZU

PŘED ZAPOČETÍM VÝROBY BUDE ZPRACOVÁNA PODROBNÁ DÍLENSKÁ DOKUMETACE VČETNĚ STATICKÉHO VÝPOČTU

OZNAČENÍ:	název výkresu: ZÁMEČNICKÉ VÝROBKY	list/listů :	
	schéma, rozměr:	popis:	KS
Z/15	PEVNÝ ŽEBŘÍK NA STŘECHU		1

BOČNÍ POHLED

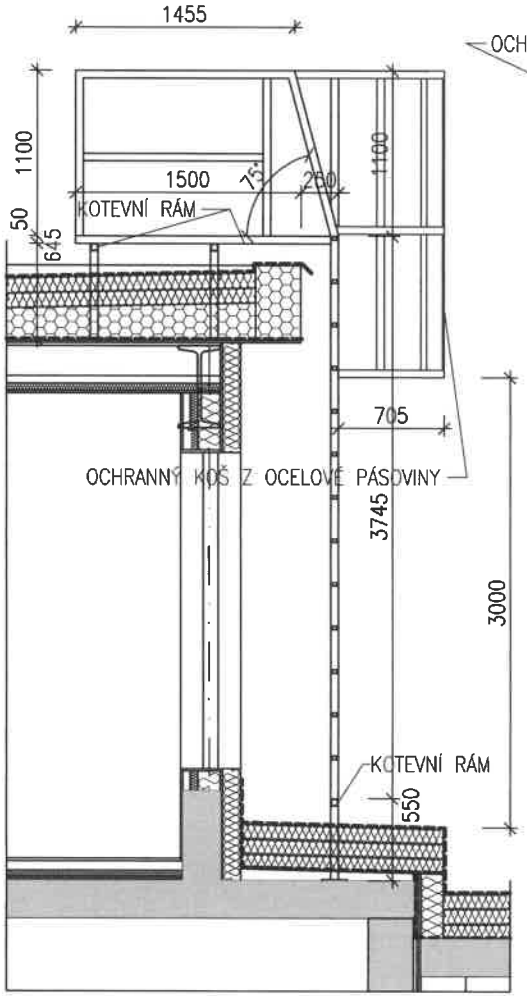

ČELNÍ POHLED

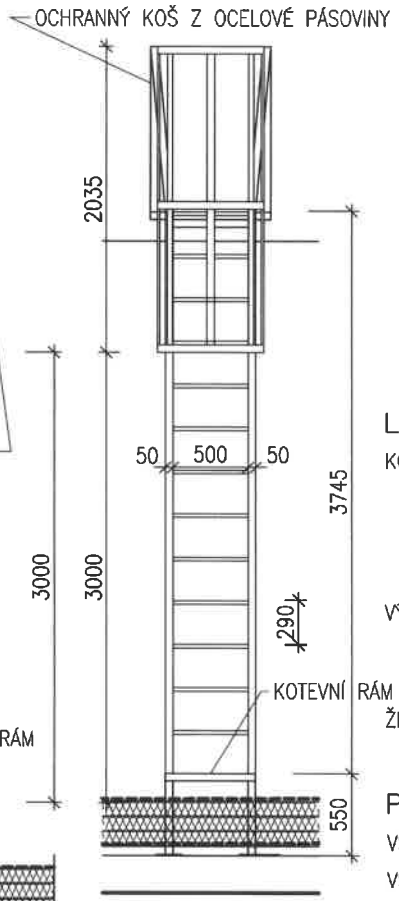

PŮDORYS

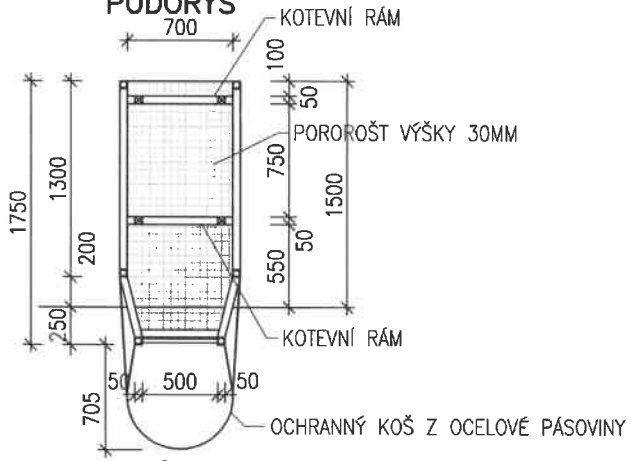

LEGENDA PRVKŮ

KOTEVNÍ RÁM – RÁM SVAŘENÝ Z JEKLU 50x50x5, SPODNÍ RÁM KOTVENÝ PŘES PLATLE P8–80x200 DO ŽELEZOBETONOVÉ DESKY POMOCÍ 4 KS CHEMICKÝCH KOTEV M12
HORNÍ RÁMY KOTVENY PŘES PLATLE P8–80x200 DO OSB DESEK POMOCÍ 4KS ŠROUBŮ M12, ZE SPODNÍ STRANY PODLOŽIT MATKY PODLOŽKAMI
STOJINY VYPLNIT PUR PĚNOU PRO ZMENŠENÍ TEPELNÉHO MOSTU

VÝSTUPNÍ KONSTRUKCE – ZÁBRADLÍ Z OBOU STRAN, SVAŘENÁ Z JEKLŮ 50x50x5 A PROVAŘENÁ K SOBĚ POMOCÍ DVOU JEKLŮ 50x50x5, KTERÉ BUDOU POMOCÍ 4KS ŠROUBŮ M12 PŘIŠROUBOVÁNY DO KOTEVNÍCH RÁMŮ
PODLAHA Z POROROŠTU VÝŠKY 30MM

ŽEBŘÍK – ŠTĚŘÍN Z JEKLU 50x50x5, PŘÍČLE Z JEKLU 25x25x3
ŽEBŘÍK PŘIŠROUBOVÁN DOLE KE KOTEVNÍMU RÁMU PŘES PLATLE P5–50x50 POMOCÍ 2KS ŠROUBŮ M12 A NAHOŘE K VÝSTUPNÍ KONSTRUKCI POMOCÍ 2KS ŠROUBŮ M12

POZNÁMKA

VŠECHNY SVARY KONSTRUKCE ŽEBŘÍKU ZABROUSIT !!!

VŠECHNY PRVKY ŽÁROVĚ POZINKOVÁNY !!!

PROVEDENÉ SVARY MUSÍ ODPOVÍDAT DIMENZÍM SVAŘOVANÝCH MATERIÁLŮ (ZHOTOVITEL DOLOŽÍ DRUH A ROZMĚR SVARU VE VÝROBNÍ DOKUMENTACI PRVKŮ)

VEŠKERÝ MATERIÁL VČETNĚ KOTVENÍ PROVEDEN Z OCELI S235

PŘED VÝROBOU NUTNO ZAMĚŘIT VŠECHNY SOUVISEJÍCÍ STAVEBNÍ KCE !!!

VÝSLEDKEM DODÁVKY MUSÍ BÝT KOMPLETNĚ FUNKČNÍ PRVEK, KTERÝ MUSÍ VYHOVOVAT VŠEM POŽADAVKŮM NA DANÝ PRVEK (TUHOST PRVKU, CHEMICKÁ A MECHANICKÁ ODOLNOST, NEZÁVADNOST, ...)
ŽEBŘÍK A VÝLEZ MUSÍ SPLŇOVAT POŽADAVKY ČSN 74 3282

PŘED VÝROBOU PRVKŮ BUDE ZPRACOVÁNA KOMPLETNÍ DÍLENSKÁ DOKUMENTACE VČETNĚ NÁVRHU VŠECH PRVKŮ A NÁVRHU DETAILŮ NAPOJENÍ NA OKOLNÍ KONSTRUKCE
DÍLENSKÁ DOKUMENTACE BUDE PŘEDLOŽENA PROJEKTANTOVI K ODSOUHLASENÍ

OZNAČENÍ:	název výkresu: ZÁMEČNICKÉ VÝROBKY	list/listů :	
	schéma, rozměr:	popis:	KS
Z/16			2

ČELNÍ POHLED

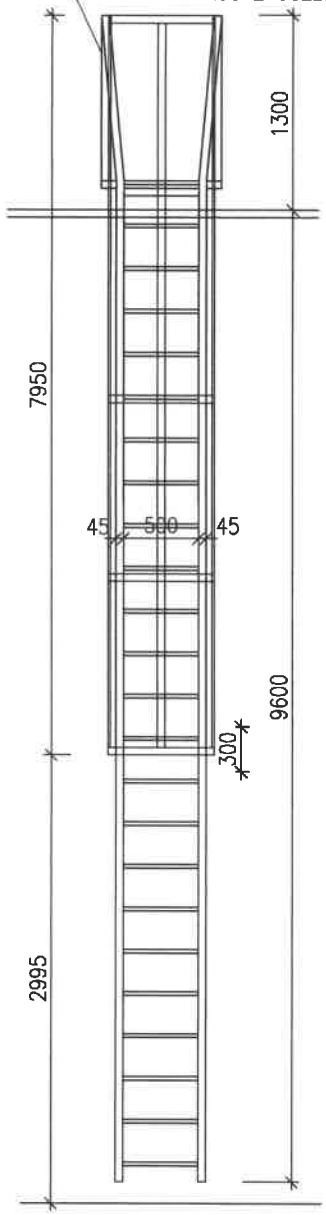

BOČNÍ POHLED

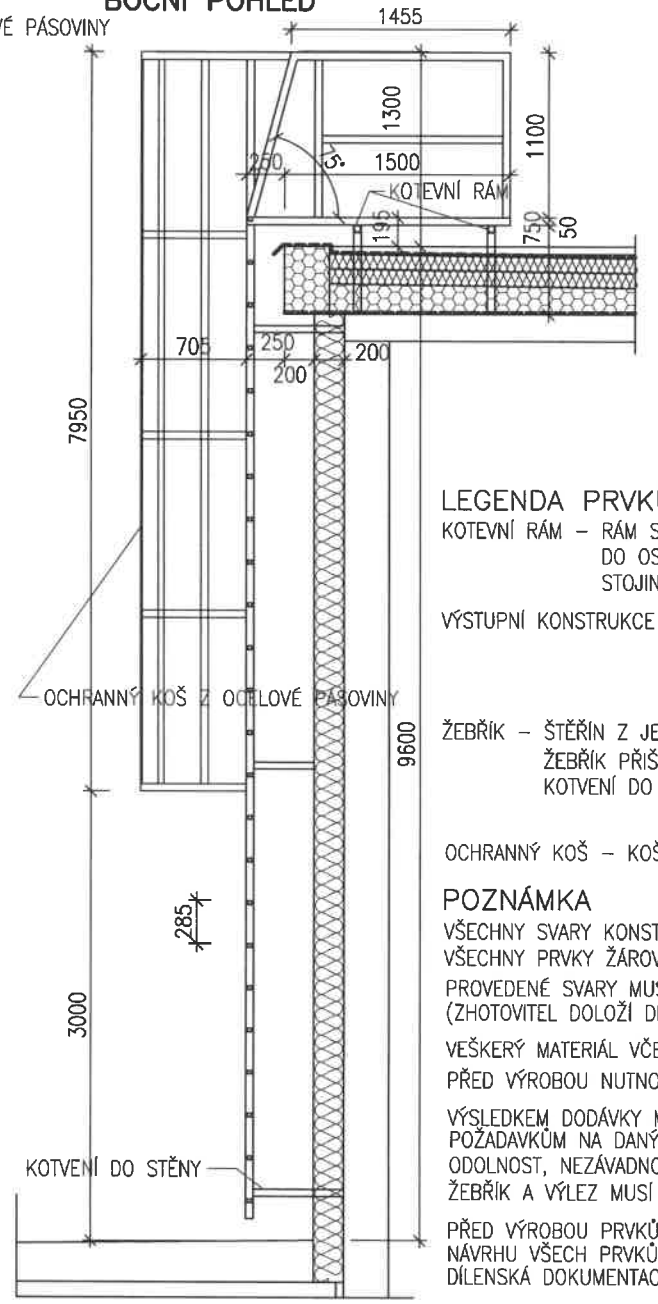

PEVNÝ ŽEBŘÍK NA STŘECHU
PŮDORYS

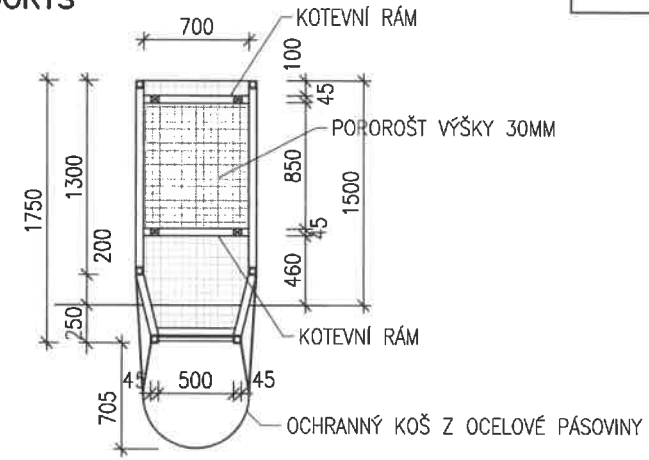

LEGENDA PRVKŮ

KOTEVNÍ RÁM – RÁM SVAŘENÝ Z JEKLU 50x50x5, KOTVENÝ PŘES PLATLE P8–80x200 DO OSB DESEK POMOCÍ 4KS ŠROUBŮ M12, ZE SPODNÍ STRANY PODLOŽIT MATKY PODLOŽKAMI STOJINY VYPLNIT PUR PĚNOU PRO ZMENŠENÍ TEPELNÉHO MOSTU

VÝSTUPNÍ KONSTRUKCE – ZÁBRADLÍ Z OBOU STRAN, SVAŘENÁ Z JEKLŮ 50x50x5 A PROVAŘENÁ K SOBĚ POMOCÍ DVOU JEKLŮ 50x50x5, KTERÉ BUDOU POMOCÍ 4KS ŠROUBŮ M12 PŘIŠROUBOVÁNY DO KOTEVNÍCH RÁMŮ
PODLAHA Z POROROŠTU VÝŠKY 30MM

ŽEBŘÍK – ŠTĚŘÍN Z JEKLU 50x50x5, PŘÍČLE Z JEKLU 25x25x3
ŽEBŘÍK PŘIŠROUBOVÁN NAHOŘE K VÝSTUPNÍ KONSTRUKCI POMOCÍ 2KS ŠROUBŮ M12
KOTVENÍ DO STĚNY – ŽEBŘÍK KOTVENÝ PŘES JEKL 50x50x5, PO 3,0 M, KOTVENÝ PŘES PLATLE P8–80x200 DO ZDĚNÉ STĚNY POMOCÍ 4 KS CHEMICKÝCH KOTEV M12

OCHRANNÝ KOŠ – KOŠ SVAŘENÝ Z OCELOVÉ PÁSOVINY P8 ŠÍŘKY 50 MM PODLE PRAVIDEL ČSN 74 3282

POZNÁMKA

VŠECHNY SVARY KONSTRUKCE ŽEBŘÍKU ZABROUSIT !!!
VŠECHNY PRVKY ŽÁROVĚ POZINKOVÁNY !!!

PROVEDENÉ SVARY MUSÍ ODPOVÍDAT DIMENZÍM SVAŘOVANÝCH MATERIÁLŮ (ZHOTOVITEL DOLOŽÍ DRUH A ROZMĚR SVARU VE VÝROBNÍ DOKUMENTACI PRVKŮ)

VEŠKERÝ MATERIÁL VČETNĚ KOTVENÍ PROVEDEN Z OCELI S235

PŘED VÝROBOU NUTNO ZAMĚŘIT VŠECHNY SOUVISEJÍCÍ STAVEBNÍ KCE !!!

VÝSLEDKEM DODÁVKY MUSÍ BÝT KOMPLETNĚ FUNKČNÍ PRVEK, KTERÝ MUSÍ VYHOVOVAT VŠEM POŽADAVKŮM NA DANÝ PRVEK (TUHOST PRVKU, CHEMICKÁ A MECHANICKÁ ODOLNOST, NEZÁVADNOST, ...)
ŽEBŘÍK A VÝLEZ MUSÍ SPLŇOVAT POŽADAVKY ČSN 74 3282

PŘED VÝROBOU PRVKŮ BUDE ZPRACOVÁNA KOMPLETNÍ DÍLENSKÁ DOKUMENTACE VČETNĚ NÁVRHU VŠECH PRVKŮ A NÁVRHU DETAILŮ NAPOJENÍ NA OKOLNÍ KONSTRUKCE
DÍLENSKÁ DOKUMENTACE BUDE PŘEDLOŽENA PROJEKTANTOVI K ODSOUHLASENÍ

OZNAČENÍ:	název výkresu: PRVKY PSV – OSTATNÍ	list/listů :
	schéma (při pohledu z venkovní strany), rozměr:	popis:

KS

2

Z/17

ZÁBRADLÍ TERASA
POHLED 1:50

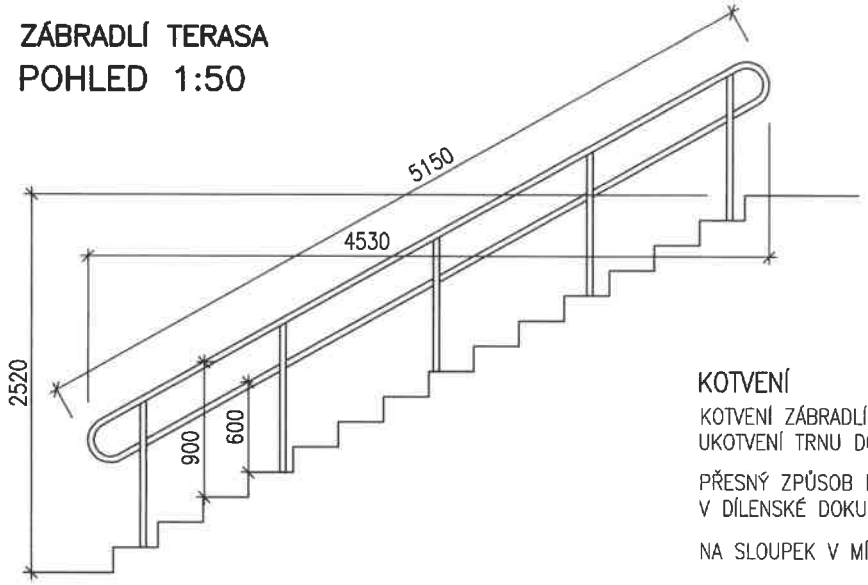

DETAIL KOTVENÍ 1:10

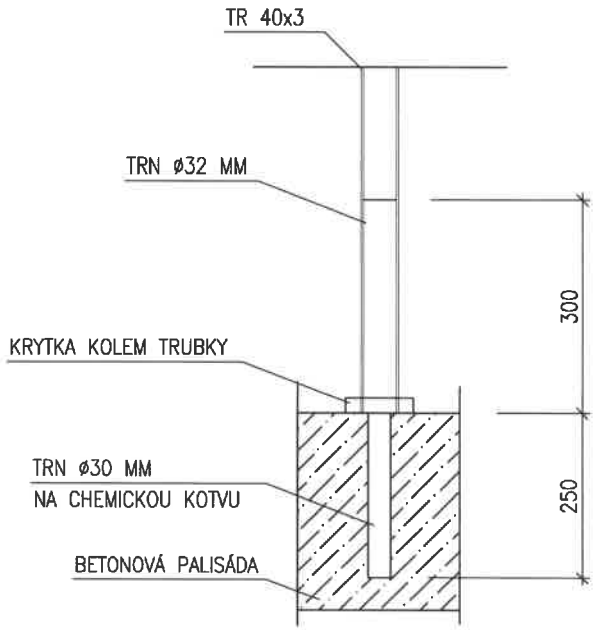

MATERIÁL
MATERIÁL PROVEDEN Z ŽÁROVĚ ZINKOVANÉ OCELI

KONSTRUKCE
KONSTRUKCE PROVEDENA ZE SVAŘENÝCH OCELOVÝCH KRUHOVÝCH TRUBEK
SLOUPKY Á MAX. 1200 MM

DIMENZE JEDNOTLIVÝCH SVARŮ MUSÍ ODPOVÍDAT DIMENZI A ZPŮSOBU NAMÁHÁNÍ JEDNOTLIVÝCH PRVKŮ. ZHOTOVITEL ZPRACUJE DÍLENSKOU DOKUMENTACI, VE KTERÉ PROVEDE ROZDĚLENÍ KONSTRUKCE NA MONTÁŽNÍ DÍLY

KOTVENÍ
KOTVENÍ ZÁBRADLÍ DO PALISÁDY POMOCÍ TRNU ø32 MM, NA KTERÝ BUDE NAVAŘEN SLOUPEK ZÁBRADLÍ
UKOTVENÍ TRNU DO PALISÁDY NA CHEMICKOU KOTVU DO HLOUBKY MIN. 200 MM

PŘESNÝ ZPŮSOB KOTVENÍ BUDE NAVRŽEN A STATICKY POSOUZEN V DÍLENSKÉ DOKUMENTACI PRVKU

NA SLOUPEK V MÍSTĚ KOTVENÍ BUDE UMÍSTĚNA OCELOVÁ KRYTKA

POLOHU SLOUPKŮ A JEJICH KOTVENÍ KOORDINOVAT S PALISÁDAMI

SPOJE
SPOJE BUDOU SVAŘOVANÉ, DIMENZE JEDNOTLIVÝCH SVARŮ MUSÍ ODPOVÍDAT DIMENZI A ZPŮSOBU NAMÁHÁNÍ JEDNOTLIVÝCH PRVKŮ
VEŠKERÉ SVARY BUDOU PEČLIVĚ ZBROUŠENY A ZAČIŠTĚNY

POVRCHOVÁ ÚPRAVA
POVRCHOVÁ ÚPRAVA VŠECH PRVKŮ – ŽÁROVÉ ZINKOVÁNÍ

POZNÁMKA
ZÁBRADLÍ MUSÍ SPLŇOVAT ČSN 74 33 05

PŘED VÝROBOU NUTNO ZAMĚŘIT VŠECHNY SOUVISEJÍCÍ STAVEBNÍ KCE !!!

ZÁBRADLÍ BUDE ŘÁDNĚ VYROVNÁNO, VŠECHNY SVARY ZBROUŠENY A ZAČIŠTĚNY

V PŘÍPADĚ NEMOŽNOSTI KOTVENÍ ZÁBRADLÍ DLE PŘEDPOKLADU, PŘEDLOŽÍ DODAVATEL ALTERNATIVNÍ ŘEŠENÍ JAKO TECHNICKÉ DOPŘESNĚNÍ AD K ODSOUHLASENÍ

V DÍLENSKÉ DOKUMENTACI BUDE POSOUZENA TUHOST ZÁBRADLÍ A PŘÍPADNĚ V RÁMCI AD BUDE DOŘEŠENO PŘÍPADNÉ ZTUŽENÍ (ZÁMEČNICKY PROVEDENÉ)

VÝSLEDKEM DODÁVKY ZÁBRADLÍ BUDE PLNĚ FUNKČNÍ VÝROBEK SPLŇUJÍCÍ POŽADAVKY DANÉHO PROVOZU

PŘED ZAPOČETÍM VÝROBY BUDE ZPRACOVÁNA PODROBNÁ DÍLENSKÁ DOKUMETACE VČETNĚ STATICKÉHO VÝPOČTU

ZÁBRADLÍM NESMÍ V ŽÁDNÉ POLOZE PRONIKNOUT NORMOVÝ ZKUŠEBNÍ KUŽEL

OZNAČENÍ:	název výkresu: PRVKY PSV – OSTATNÍ	list/listů :	
	schéma, rozměr:	popis:	KS
Z/18	LAVIČKA		40

PŮDORYS
1:25

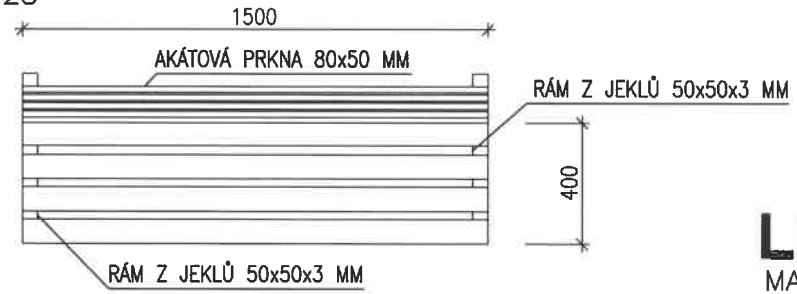

ŘEZ
1:25

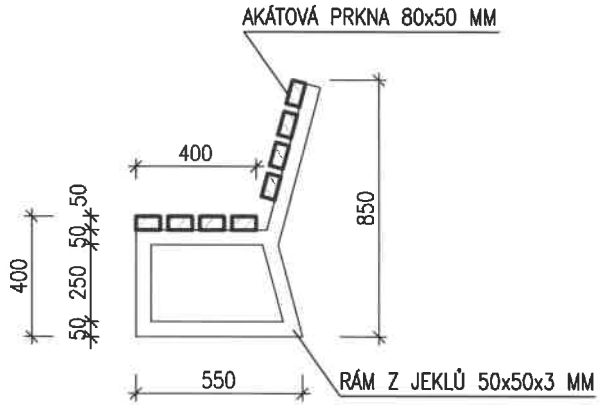

LEGENDA

MATERIÁL

VEŠKERÝ MATERIÁL PROVEDEN Z ŽÁROVĚ ZINKOVANÉ LAKOVANÉ OCELI
LAVIČKY Z AKÁTOVÉHO DŘEVA, KVALITA TŘÍDY A, POHLEDOVÉ ČÁSTI HOBLOVANÉ,
NÁTĚR LAZUROU BEZ PIGMENTU

KONSTRUKCE

LAVIČKA PROVEDENA Z KRAJNÍCH OCELOVÝCH RÁMŮ Z JEKLU 50x50x3,
DO RÁMU PŘIPEVNĚNA AKÁTOVÁ PRKNA 80x50 MM POMOCÍ VRUTŮ ZE SPODNÍ STRANY(SKRYTÝCH)

SPOJE

VEŠKERÉ SPOJE OCELOVÝCH PRVKŮ BUDOU SVAŘOVANÉ, PRKNA KOTVENA ZE SPODNÍ STRANY VRUTY
VEŠKERÉ VÝROBNÍ SVARY BUDOU PEČLIVĚ ZBROUŠENY A ZAČIŠTĚNY
DIMENZE JEDNOTLIVÝCH SVARŮ MUSÍ ODPOVÍDAT DIMENZI A ZPŮSOBU NAMÁHÁNÍ JEDNOTLIVÝCH PRVKŮ

POVRCHOVÁ ÚPRAVA

ŽÁROVÉ ZINKOVÁNÍ A NÁTĚR V ODSTÍNECH RAL, KONKRÉTNÍ BAREVNOST
BUDE VYBRÁNA ARCHITEKTEM A INVESTOREM

LAVIČKY Z AKÁTOVÉHO DŘEVA, KVALITA TŘÍDY A, POHLEDOVÉ ČÁSTI HOBLOVANÉ,
NÁTĚR LAZUROU BEZ PIGMENTU
VEŠKERÉ DŘEVĚNÉ PRVKY OPATŘENY NÁTĚREM PROTI DŘEVOKAZNÝM ŠKŮDCŮM

POZNÁMKA

PŘED VÝROBOU NUTNO ZAMĚŘIT VŠECHNY SOUVISEJÍCÍ STAVEBNÍ KCE !!!
KONSTRUKCE BUDE ŘÁDNĚ VYROVNÁNA, VŠECHNY SVARY ZBROUŠENY A ZAČIŠTĚNY
VÝSLEDKEM DODÁVKY PRVKU BUDE PLNĚ FUNKČNÍ VÝROBEK SPLŇUJÍCÍ
PŘÍSLUŠNÉ ČSN–EN A POŽADAVKY DANÉHO PROVOZU

PŘED VÝROBOU PRVKŮ BUDE ZPRACOVÁNA KOMPLETNÍ DÍLENSKÁ DOKUMENTACE VČETNĚ
NÁVRHU VŠECH PRVKŮ A NÁVRHU DETAILŮ NAPOJENÍ NA OKOLNÍ KONSTRUKCE
DÍLENSKÁ DOKUMENTACE BUDE PŘEDLOŽENA PROJEKTANTOVI K ODSOUHLASENÍ

OZNAČENÍ:	název výkresu: ZÁMEČNICKÉ VÝROBKY	list/listů :	
	schéma, rozměr:	popis:	DÉLKA[M]
Z/19	**DILATAČNÍ PROFIL PODLAHOVÝ A OMÍTKOVÝ**		140

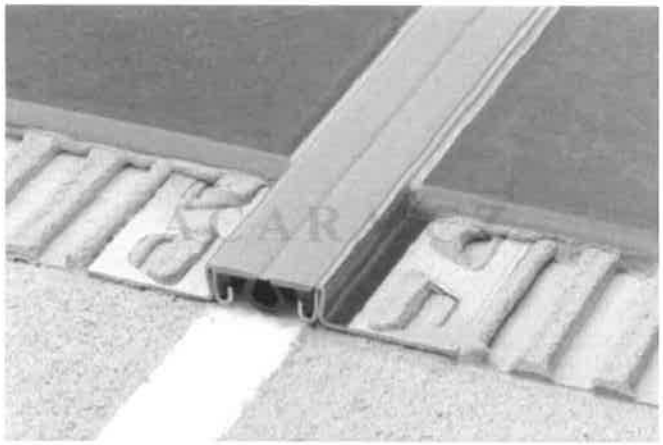

BEZÚDRŽBOVÝ DILATAČNÍ PROFIL PRO OBJEKTOVÉ DILATAČNÍ SPÁRY, VHODNÝ PRO OBKLADY A DLAŽBY Z KERAMIKY
PROFIL ZABRAŇUJE PŘENOSU ZVUKU V OBKLADOVÉM MATERIÁLU A SNIŽUJE KROČEJOVÝ HLUK
ŠÍŘKA PROFILU 30 MM

LICHOBĚŽNÍKOVITĚ PERFOROVANÁ BOČNÍ KOTEVNÍ RAMENA Z NEREZOVÉ OCELI, SPOJENÁ MĚKKOU DILATAČNÍ ZÓNOU Z TERMOPLASTICKÉHO ELASTOMERU ŠIROKOU 30 MM, KTEROU LZE V PŘÍPADĚ POŠKOZENÍ VYMĚNIT.
SVISLÁ KOVOVÁ RAMENA CHRÁNÍ ÚČINNĚ PŘILEHLÉ HRANY OBKLADŮ A DLAŽEB.

VÝŠKA LIŠTY PODLE VÝŠKY DLAŽBY POPŘ. PODLE TL. OMÍTKY

OZNAČENÍ:	název výkresu: ZÁMEČNICKÉ VÝROBKY	list/listů :	
	schéma, rozměr:	popis:	KS
Z/20	REVIZNÍ DVÍŘKA DO STĚNY – SVĚTLÝ ROZMĚR 400x400 MM ZÁSADY KONSTRUKCE PRVKU KONSTRUKCE PLECHOVÁ, UKOTVENÁ DO ZDĚNÉ STĚNY POVRCHOVÁ ÚPRAVA PRÁŠKOVOU BARVOU, PŘÍPADNĚ POPLASTOVÁNÍM, PŘESNOU BAREVNOST STANOVÍ ARCHITEKT V RÁMCI AD ZE VZORNÍKU RAL DVÍŘKA OSAZENA V MÍSTECH VENTILŮ NA INSTALACÍCH APOD. – PŘESNÁ POLOHA VIZ JEDNOTLIVÉ PROFESE KOVÁNÍ STANDARDNÍ OTEVÍRAVÉ, OTEVŘENÍ DVÍŘEK NAPŘ. ČTYŘHRANEM POŽÁRNÍ ODOLNOST EI15 DP1		3 KS
Z/21	REVIZNÍ DVÍŘKA DO STĚNY – SVĚTLÝ ROZMĚR 400x400 MM ZÁSADY KONSTRUKCE PRVKU KONSTRUKCE PLECHOVÁ, UKOTVENÁ DO ZDĚNÉ STĚNY POVRCHOVÁ ÚPRAVA PRÁŠKOVOU BARVOU, PŘÍPADNĚ POPLASTOVÁNÍM, PŘESNOU BAREVNOST STANOVÍ ARCHITEKT V RÁMCI AD ZE VZORNÍKU RAL DVÍŘKA OSAZENA V MÍSTECH VENTILŮ NA INSTALACÍCH APOD. – PŘESNÁ POLOHA VIZ JEDNOTLIVÉ PROFESE KOVÁNÍ STANDARDNÍ OTEVÍRAVÉ, OTEVŘENÍ DVÍŘEK NAPŘ. ČTYŘHRANEM POŽÁRNÍ ODOLNOST EW15 DP1		17 KS
Z/22	REVIZNÍ DVÍŘKA DO SDK PODHLEDU – SVĚTLÝ ROZMĚR 400x400 MM ZÁSADY KONSTRUKCE PRVKU KONSTRUKCE PLECHOVÁ, OSAZENÍ DO SDK PODHLEDU POVRCHOVÁ ÚPRAVA PRÁŠKOVOU BARVOU, PŘÍPADNĚ POPLASTOVÁNÍM, PŘESNOU BAREVNOST STANOVÍ ARCHITEKT V RÁMCI AD ZE VZORNÍKU RAL DVÍŘKA OSAZENA V MÍSTECH VENTILŮ NA INSTALACÍCH APOD. – PŘESNÁ POLOHA VIZ JEDNOTLIVÉ PROFESE KOVÁNÍ STANDARDNÍ OTEVÍRAVÉ, OTEVŘENÍ DVÍŘEK NAPŘ. ČTYŘHRANEM POŽÁRNÍ ODOLNOST BEZ POŽÁRNÍ ODOLNOSTI		103

OZNAČENÍ:	název výkresu: ZÁMEČNICKÉ VÝROBKY	list/listů :
	schéma, rozměr:	popis:

KS

31

Z/23

NEREZOVÁ LIŠTA NA ROH STĚN

ZÁSADY KONSTRUKCE PRVKU
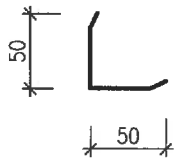
KONSTRUKCE Z NEREZOVÉHO PLECHU TL. 1,0 MM, BROUŠENÁ NEREZ 1.4301
LIŠTA UKOTVENÁ DO ZDĚNÉ STĚNY POMOCÍ 8 KS NEREZOVÝCH VRUTŮ SE ZÁPUSTNOU HLAVOU A HMOŽDINEK
LIŠTA OSAZENA NA VŠECH VSTUPECH DO VÝTAHŮ A NA VNĚJŠÍCH ROZÍCH NA CHODBÁCH
LIŠTA VÝŠKY 1,5 M, TVARU L – 50x50 MM, OBA KONCE MÍRNĚ ZAHNUTY SMĚREM DOVNITŘ LIŠTY